DIVINARE
Assaggia il futuro

ASSEMBLY INSTRUCTION / ИНСТРУКЦИЯ ПО МОНТАЖУ
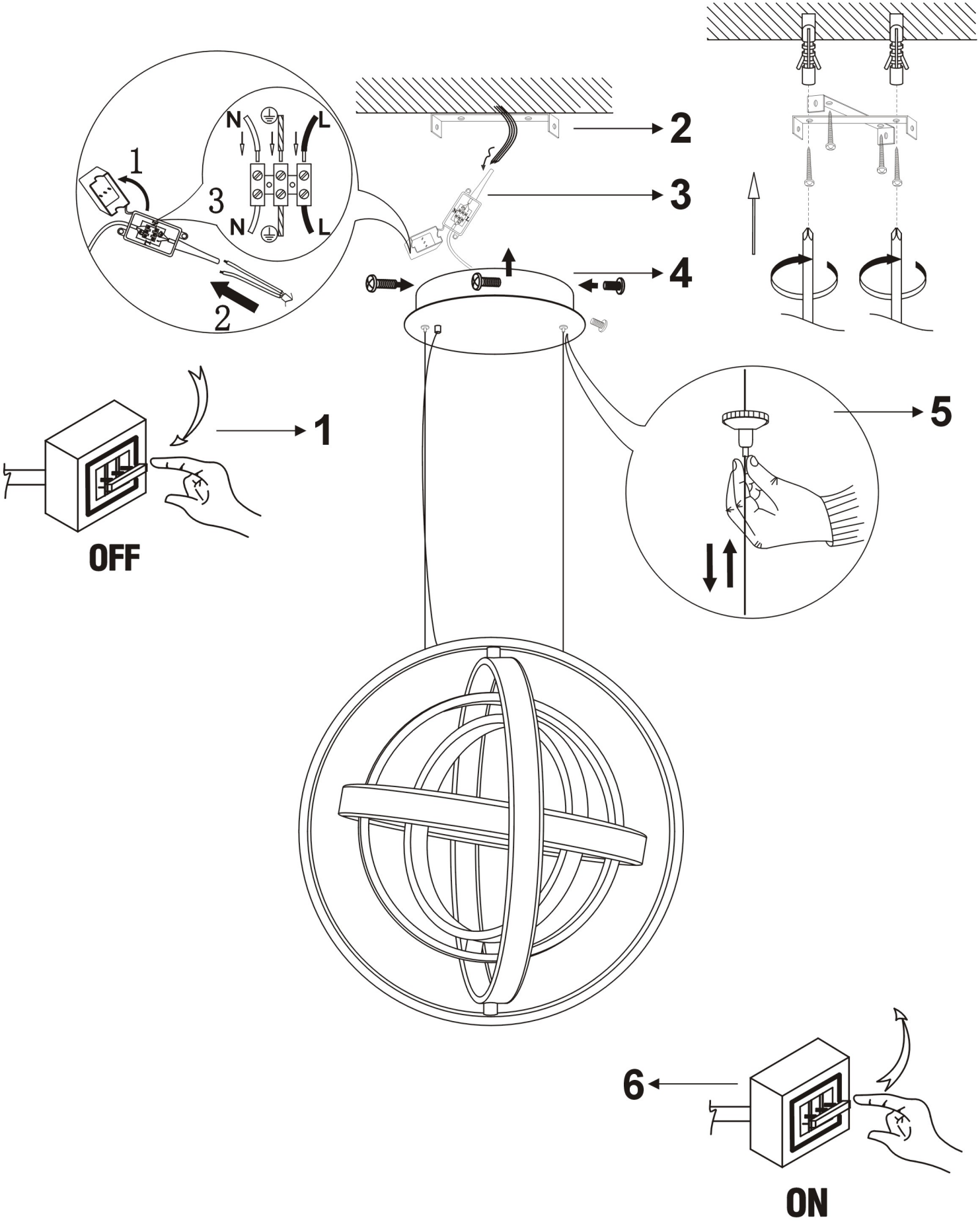
1612/02 SP-1